■ 女子ダブルス

平成20年度　全国高等学校総合体育大会（テニス競技）
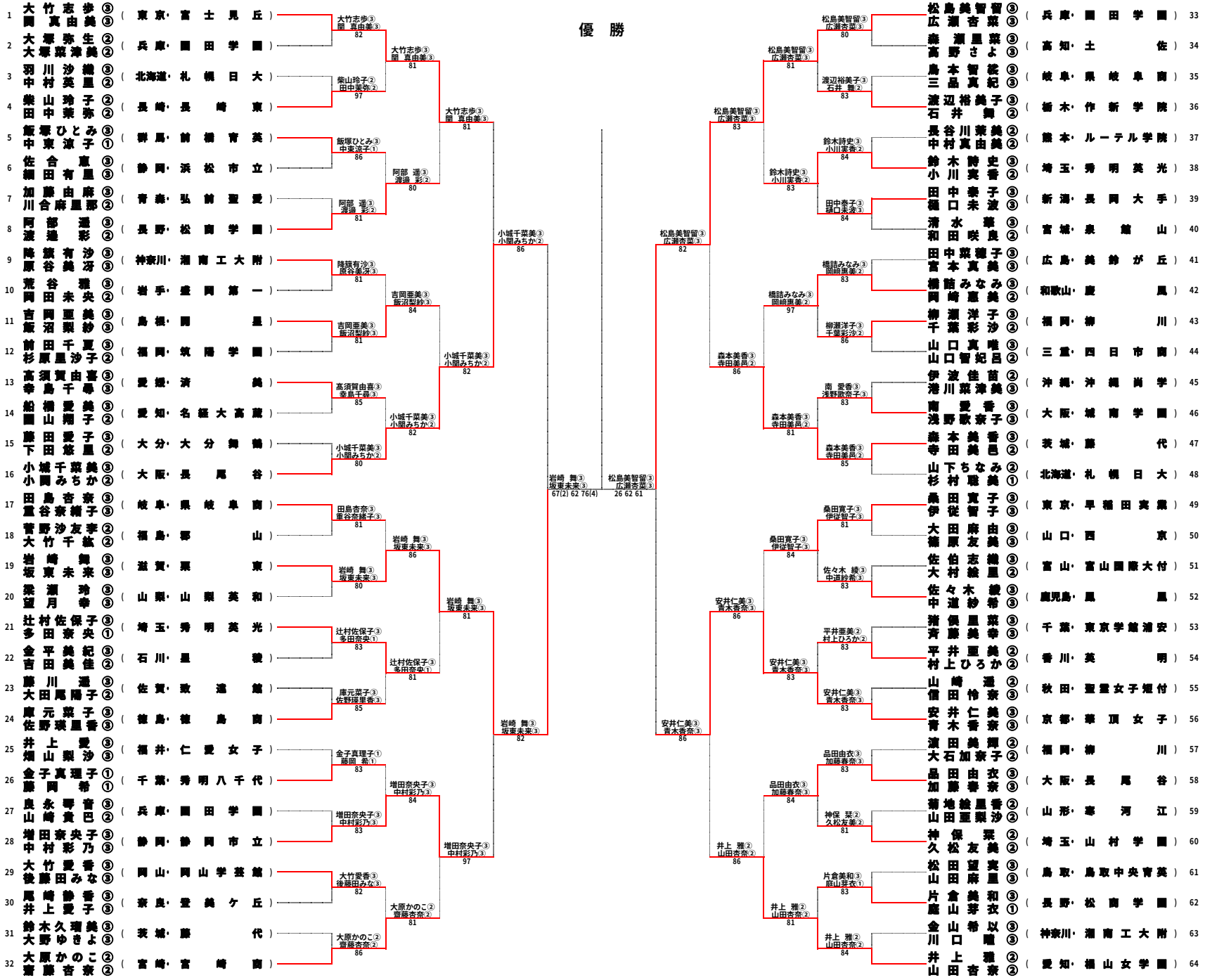
第98回全国高等学校テニス選手権大会